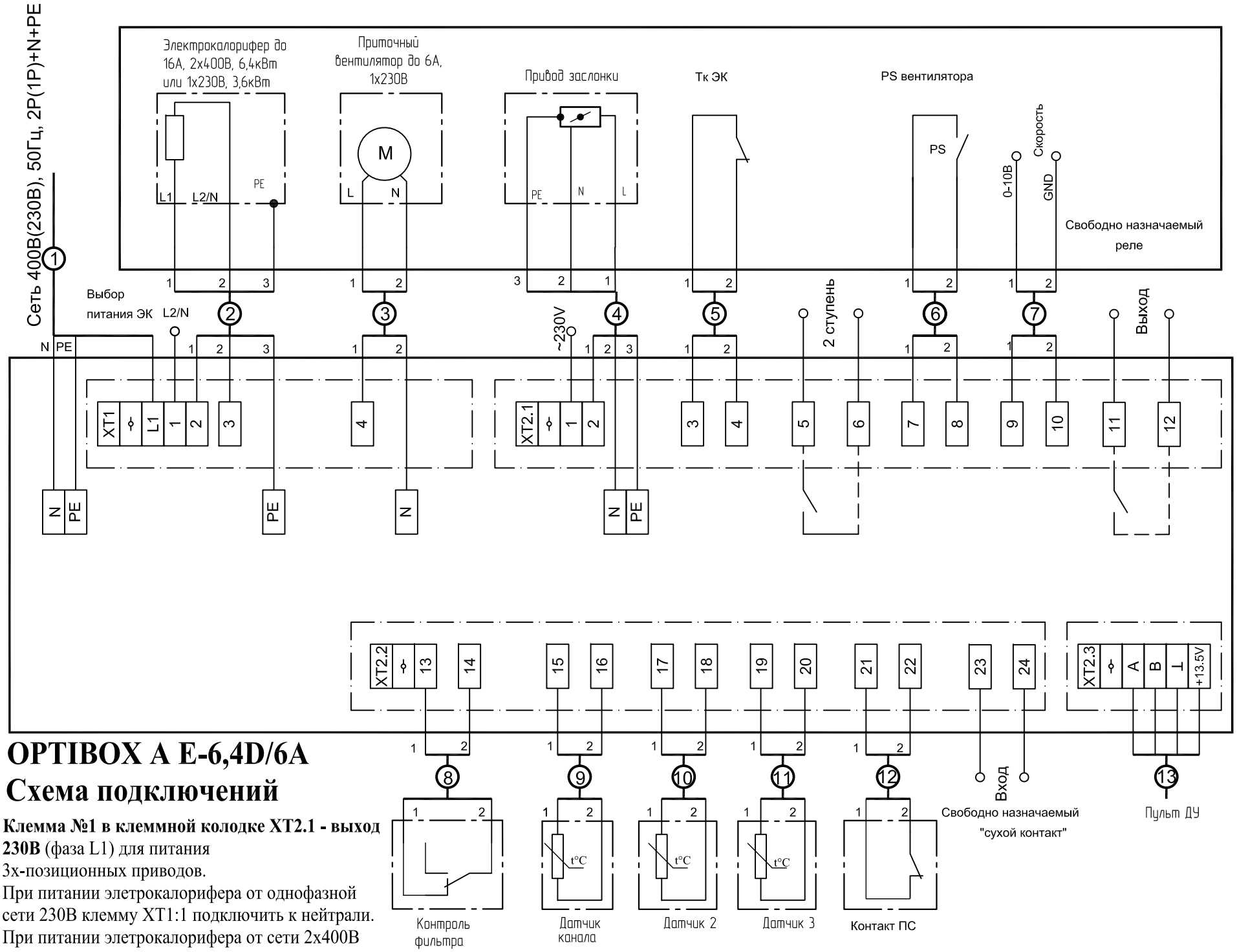


# OPTIBOX A E-6,4D/6A
# Схема подключений

**Клемма №1 в клеммной колодке XT2.1 - выход 230В** (фаза L1) для питания 3х-позиционных приводов.

При питании элетрокалорифера от однофазной сети 230В клемму XT1:1 подключить к нейтрали.

При питании элетрокалорифера от сети 2х400В клемму XT1:1 подключить к фазе L2.